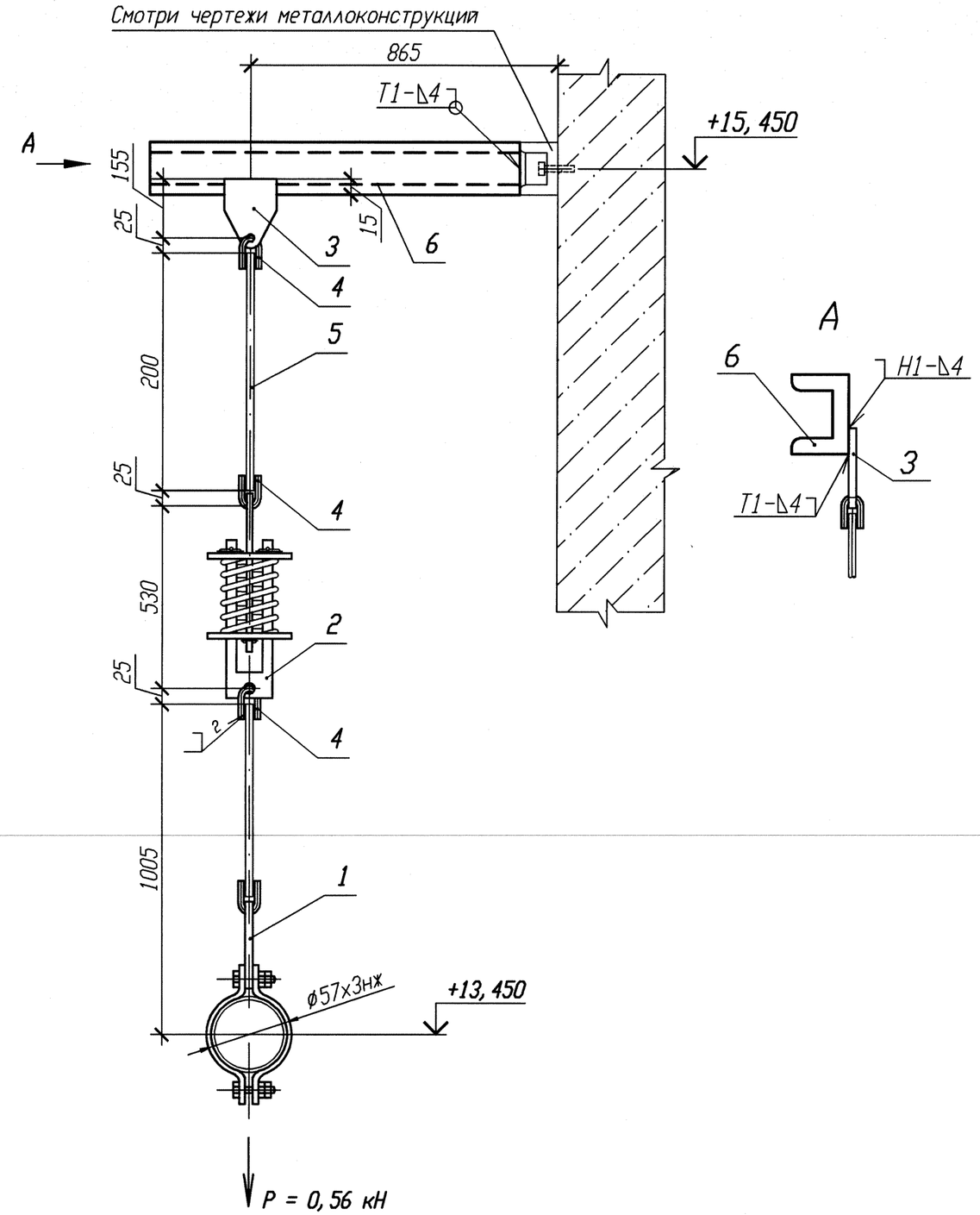

Спецификация деталей

Поз.	Обозначение	Наименование	Кол.	Материал	Масса, кг ед.	Масса, кг общ.	Примечание
1	26 ОСТ 34-10-725-93	Блок хомутовый 57К	1	Сборный	1, 81	1, 81	
2	01 ОСТ 34-10-743-93	Блок пружинный	1	Сборный	9, 9	9, 9	
3	1-01 ОСТ 34-10-733-93	Проушина	1	Б-ПН-8 ГОСТ 19903-74 Лист 20-МЗ-ТП ГОСТ 1577-93	0, 8	0, 8	
4	1-01 ОСТ 34-10-729-93	Ушко	3	В1-12 ГОСТ 2590-2006 Круг 20-а ГОСТ 1050-88	0, 12	0, 36	
5	2-01 ОСТ 34-10-729-93	Тяга	1	В1-12 ГОСТ 2590-2006 Круг 20-а ГОСТ 1050-88	0, 17	0, 17	
6	ГОСТ 8240-97	Швеллер 10 l=900	1	Вст 3 сп 5 ГОСТ 535-2005	7, 73	7, 73	
	ГОСТ 9467-75	Электроды		УОНИИ 13/45			
				Итого:		20, 77	

1 Привязку опоры смотри 3TS21Z31, 3TS22Z31, 3TS23Z31.
2 Изготовить три комплекта.
3 Сварку производить по ГОСТ 5264-80.
4 Тягу детали поз. 1 обрезать на монтаже с уточнением по месту.
5 Отметка трубопровода подлежит уточнению в соответствии с уклоном трубопровода.
6 Максимальная нагрузка на опору дана с учетом сейсмического воздействия.
7 Сварку тяги с ушком производить по ОСТ 34-10-723-93.

Номер опоры	Характеристика пружины								
	табличные данные			при установке		в раб. состоянии		в хол. состоянии	
	Доп. раб. нагрузка Рмах, кН	Прогиб при Рмах λ мах, мм	Высота пружины в св. сост Но, мм	Высота пружины Нмонт, мм	Нагрузка на пружину Рмонт, кН	Высота пружины Нраб, мм	Нагрузка на пружину Рраб, кН	Высота пружины Нхол, мм	Нагрузка на пружину Рхол, кН
3TS21Y040 3TS22Y089 3TS23Y119	1, 26	140	270	227	0, 39	209	0, 55	226	0, 40

Изм.	Кол. уч.	Зам. Лист	102-12 N док.	Подп.	Дата
Инженер		Сопрун			24.08
Пров. вед. инж.		Веренцова			24.08
Пров. нач. гр.		Жук			24.08
Н. контр		Краснояров			27.08

АРХИВНЫЙ ЭКЗЕМПЛЯР

Инв. № подл. R3. 00783. 1. 0. 11
Лист 249

R3. TS21. 3012. 011. 01. 00. 073

Ростовская АЭС Блок 3

Реакторное отделение
Негерметичная часть
Трубопроводы системы очистки технологических сдувок

Стадия	Лист	Листов
Р		1

Подвеска пружинная
3TS21Y040, 3TS22Y089, 3TS23Y119

ОАО "НИАЭП" 2012

Инв. N подл. | Подп. и дата | Взам. инв. N
R3 00783. 1. 0. 11

Формат А3